2018東日本山梨ナインボール

1組

試合日付　2018/4/22

1	中野 和弘 A	YPBC
2	幸 真司 A	ブラッキーズ
3	河村 竜也 A	スイングハウス梶山
4	青木 聖 A	セスパ
5	保坂 磨留己 A	ROUND1石和
6	村岡 光雄 A	ALICE
7	山岸 弦 A	NPBA
8	×	
9	喜島 安広 A	SPA
10	佐野 晃 A	TPA
11	遊馬 豊 A	セスパ
12	三枝 大平 A	スイングハウス梶山
13	相場 雅彰 A	スイングハウス梶山
14	洪 源 B	Oops!
15	中澤 邦彦 A	グロッタズーラ
16	鈴木 一生 A	ブラザー

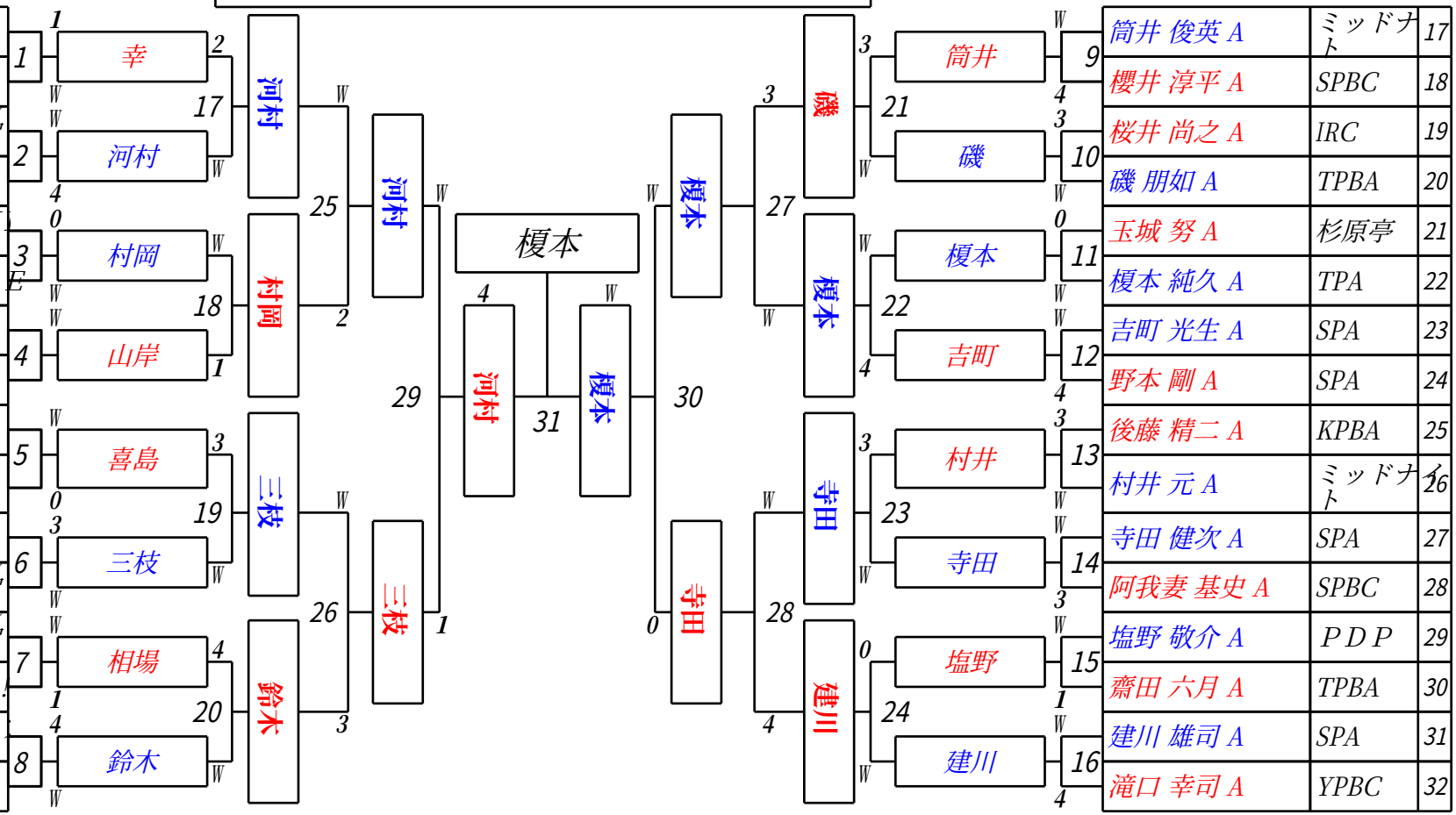

筒井 俊英 A	ミッドナイト	17
櫻井 淳平 A	SPBC	18
桜井 尚之 A	IRC	19
磯 朋如 A	TPBA	20
玉城 努 A	杉原亭	21
榎本 純久 A	TPA	22
吉町 光生 A	SPA	23
野本 剛 A	SPA	24
後藤 精二 A	KPBA	25
村井 元 A	ミッドナイト	26
寺田 健次 A	SPA	27
阿我妻 基史 A	SPBC	28
塩野 敬介 A	PDP	29
齋田 六月 A	TPBA	30
建川 雄司 A	SPA	31
滝口 幸司 A	YPBC	32